87045 LIMOGES Cedex
Телефон: 05 55 06 87 87 - Факс: 05 55 06 88 88

Шкафы Marina

Кат. №№: 0 362 50/51/52/55/56/61/63/64
0 362 71/72/75/76/81/83/84
0 362 40/42/44 - 0 364 08/09 - 0 365 13

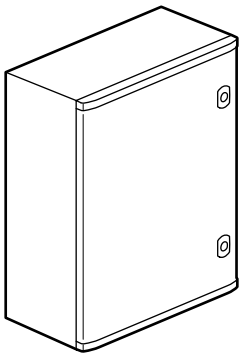

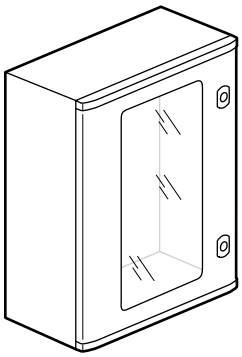

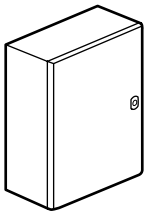

СОДЕРЖАНИЕ

1. Основные х р ктеристики 1
2. Типор змеры 1
3. Технические х р ктеристики 1
4. Г б ритные р змеры 2
5. Оборудов ние 4
6. Монт ж 6
7. Аксессу ры 7

1. ОСНОВНЫЕ ХАРАКТЕРИСТИКИ

Шк фы из полиэстер серого цвет RAL 7035, IP 66 - IK 10[1] - Кл сс II, д птиров ны к использов нию в грессивных сред х

Возможность крепления оборудов ния к з дней стенке шк ф . Промежуточные точки крепления для уст новки ч стичной монт жной пл ты (шк фы высотой ≥ 500 мм) и/или рейки (шк фы высотой ≥ 400 мм).

Дополнительно:
- регулировк уст новки оборудов ния по глубине (шк фы высотой ≥ 400 мм),
- соединение шк фов вертик льно или горизонт льно (шк фы высотой ≥ 500 мм),
- крыш для дополнительной з щиты (шк фы высотой ≥ 700 мм),
- 7 в ри нтов креплений шк фов (петли для н стенного монт ж , цоколь, стойки и т.д.)

2. ТИПОРАЗМЕРЫ

Кат. №		Габариты Высота x Ширина x Глубина (мм)	
Со сплошной дверью	С остекленной дверью	Г б ритные р змеры	Эквив лентный мет ллический шк ф
0 362 50		300 x 220 x 160	300 x 200 x 160
0 362 51	**0 362 71**	400 x 300 x 206	400 x 300 x 200
0 362 52	**0 362 72**	500 x 400 x 206	500 x 400 x 200
0 362 55	**0 362 75**	610 x 400 x 257	600 x 400 x 250
0 362 56	**0 362 76**	720 x 510 x 250	700 x 500 x 250
0 362 61	**0 362 81**	820 x 610 x 300	800 x 600 x 300
0 362 63	**0 362 83**	1020 x 810 x 300	1000 x 800 x 300
362 64	**0 362 84**	1220 x 810 x 300	1200 x 800 x 300

3. ТЕХНИЧЕСКИЕ ХАРАКТЕРИСТИКИ

3.1 Корпус
- Полиэстеров я смол RAL 7035, рмиров нн я стекловолокном (SMC), горячей полимериз ции,
- моноблочный корпус без отверстий,
- крепежные вст вки из л туни (пост вляются только в комплекте с к т. № 0 362 50),
- верхний и нижний з щитный козырек (кроме к т. № 0 362 50
- дверь с возможностью перен вешив ния, в комплекте с невып д ющими осями петель (кроме к т. № 0 362 50) из, нерж веющей ст ли, угол открытия двери - 180° (130° для к т. № 0 362 50),
- двери з пир ются в двух точк х двумя з мк ми с двойной бородкой (1 з мок для к т. № 0 362 50) со сменным цилиндром,

3. ТЕХНИЧЕСКИЕ ХАРАКТЕРИСТИКИ *(продолжение)*

3.1 Корпус *(продолжение)*
- полиурет новые уплотнители,
- дверь с тониров нным окном из з к ленного стекл .

3.2 Степень защиты, класс изоляции
- IP 66 согл сно МЭК EN 60529: полн я пылез щищенность, з щит от дин мического воздействия потоков воды (морские волны),
- IK 10 согл сно МЭК EN 62262: з щит от мех нических уд ров с энергией до 20 джоулей (IK 08 = 5 джоулей для к т. № 0 362 50),
- соответствие ст нд рту МЭК EN 62208,
- кл сс изоляции II: полн я изоляция всех ч стей согл сно МЭК EN 60439-1.

3.3 Стойкость к механическим воздействиям
- м кс. н грузк : 500 кг/м3,
- м кс. н грузк н дверь: 2,5 кг н 100 мм высоты,
- м кс. ст тическ я н грузк н 4 н весные петли:
  - к т. № 0 364 08 (для шк ф высотой 300 мм): 100 кг,
  - к т. № 0 364 09 (для шк ф высотой ≥ 400 мм): 150 кг,
- устойчивость крепежных дюбелей: н действие осевой выдергив ющей н грузки > 250 кг (н к ждый дюбель),
- монт ж н стойк х к т. № 0 364 36/37 соответствует ст нд рту EN 50125-3 (железнодорожные электрические ст ционарные уст новки).

3.4 Стойкость к климатическим воздействиям
- Ди п зон р бочих темпер тур: от минус 40 °C до плюс 85 °C (м кс. плюс 100 °C),
- Рекомендуется обр бот ть уплотнитель двери см зкой н основе в зелин или силикон , чтобы облегчить открыв ние двери при низких темпер тур х.
- соляной тум н согл сно ISO 9227 (испыт ние NSS) и МЭК EN 60068-2-11 (испыт ние Ka): 1500 ч сов,
- сернистый нгидрид (SO2) с обр зов нием конденс т согл сно EN ISO 6988: 500 ч сов,
- стойкость к ультр фиолету (УФ): экспониров ние в течение 240 ч сов согл сно EN ISO 4892-2 (метод A) с $\Delta E < 2,5$ (изменение к лометрических х р ктеристик).

3.5 Огнестойкость
- Стойкость к воздействию р ск ленной проволоки согл сно МЭК EN 60695-2-11: 960 °C,
- предельный кислородный индекс (LOI) согл сно EN ISO 4589/ ASTM D 2863: 22 %,
- не содержит г логены.

3. ТЕХНИЧЕСКИЕ ХАРАКТЕРИСТИКИ *(продолжение)*

3.6 Стойкость к действию химических средств

Стойкость к воздействию р спылением при комн тной темпер туре
++ : Отличн я устойчивость (непрерывное экспониров ние)
+ : Хорош я устойчивость (длительное экспониров ние)
- : Огр ниченн я устойчивость (допустимо временное экспониров ние)
- - : Сл б я устойчивость (не подверг ть экспониров нию)

Водные растворы	Вод холодн я		++
	Вод горяч я		+
	П р		-
	Вод солен я 5 %		+
	Перикись водород		-
	Вод + моющий р створ		+
	Вод + поверхностно- ктивные веществ		+
	Форм льдегид		-
Спирты	Эт нол		+
	Мет нол		+
	Пропиловый спирт		+
	Бутиловый спирт		+
Гликоли	Этилен гликоль		+
Фенолы			-
Крезолы			-
Щелочи	Н ш тырный спирт		+
	Гидроксид н трия (сод)		+
	Гипохлорит н трия (ж велев я вод 12°)		+
	Гидроксид к лия (едкое к ли)		+
Сильные кислоты-окислители	Кислот уксусн я концентриров нн я		+
	Кислот зотн я 5%		+
	Кислот серн я 30 %		+
	Кислот солян я 30 %		+
	Кислот хлорн я 70 %		++
	Кислот фтористоводородн я 70 %		- -
	Кислот хромов я 50 %		-
	Кислот фосфорн я 30 %		+
Кислоты слабые	Кислот уксусн я р зб вленн я < 25 %		+
	Кислот лимонн я		++
	Кислот молочн я		++
	Кислот мур вьин я		+
	Кислот мочев я		+
Масла и жиры	**Животного происхождения**	С ло топленое свиное	++
		М сло, сливки	++
	Растительного происхождения	М сло льняное	++
		Ар хисовое м сло / оливковое м сло	++
		М сло к сторовое	++
		Глицерин	+
	Минерального происхождения	П р фин (в зилин)	++
		М сл моторные	+
		М сл силиконовые	++
		М сл охл жд ющие	++
		М сл гидр влические	+

3. ТЕХНИЧЕСКИЕ ХАРАКТЕРИСТИКИ *(продолжение)*

3.6 Стойкость к действию химических средств *(продолжение)*

Углеводороды	Бензин неэтилиров нный	+
	Дизельное топливо	++
	Керосин	++
	У йт-спирит	++
Растворители хлорированные	Трихлорэтилен	- -
	Трихлорэт н	-
	Тетр хлорэтилен	- -
	Хлорметилен	- -
	Тетр хлормет н	- -
	Хлороформ	-
Растворители ароматические	Бензол	+
	Толуол	-
	Ксилол	+
Растворители алифатические	Гекс н	++
	Гепт н	++
Растворители фторосодержащие	Трихлорфтормет н	- -
Кетоны	Ацетон	-
	Метилэтилкетон	-
	Этил цет т	-
Терпены	Терпентин	-

3.7 Пригодность к окрашиванию

Шк фы Marina пригодны к окр шив нию двухкомпонентной полиурет новой кр ской. Перед окр шив нием поверхность следует обр бот ть н жд чной бум гой (зерно р змером 400 - 600) и обезжирить.
Н первый слой грунтовки можно н носить любые типы кр ски.

4. ГАБАРИТНЫЕ РАЗМЕРЫ

4.1 Габаритные размеры/масса

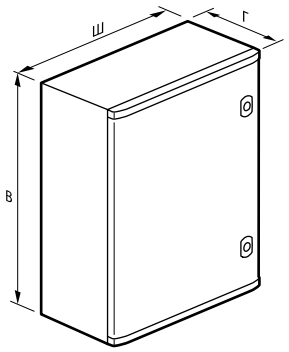

Кат. №	Габаритные размеры (мм) В x Ш x Г	Масса (кг)	Масса шкафа с остекленной дверью (кг)
0 362 50	300 x 220 x 160	1,75	-
0 362 51/71	400 x 300 x 206	3,7	4
0 362 52/72	500 x 400 x 206	5,1	5,6
0 362 55/75	610 x 400 x 257	6,4	7
0 362 56/76	720 x 510 x 250	11,2	12,3
0 362 61/81	820 x 610 x 300	15,2	16,7
0 362 63/83	1020 x 810 x 300	21,8	23,9
0 362 64/84	1220 x 810 x 300	25	27,5

4. ГАБАРИТНЫЕ РАЗМЕРЫ *(продолжение)*

4.2 Размеры смотрового окна остекленных дверей

Смотровое окно р сположено по центру двери.

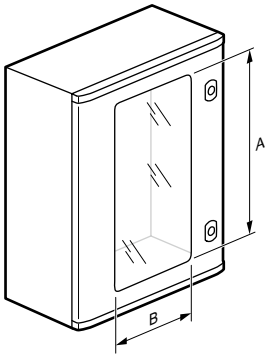

Кат. №	A (ММ)	B (ММ)
0 362 71	235	145
0 362 72	335	245
0 362 75	463	245
0 362 76	570	272
0 362 81	672	372
0 362 83	770	495
0 362 84	970	495

4.3 Полезные размеры поверхностей

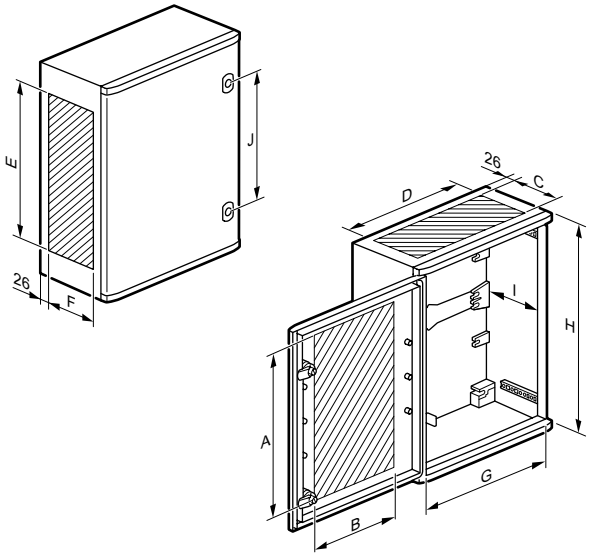

К т. № 0 362 50

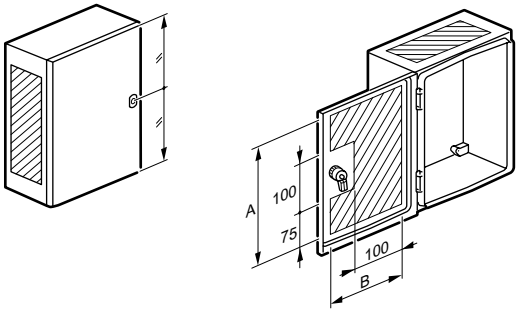

Кат. №	Полезные размеры (мм)									
	A(1)	B(1)	C	D	E	F	G	H	I м кс.	J
0 362 50	250	150	105	195	250	115	194	280	130	-
0 362 51/71	300	180	130	250	260	150	260	350	178	200
0 362 52/72	400	280	130	350	360	150	360	450	178	300
0 362 55//75	500	280	180	350	460	180	360	560	225	400
0 362 56/76	600	340	170	400	560	170	460	662	211	400
0 362 61/81	700	440	220	500	660	230	560	762	261	500
0 362 63/83	900	600	220	700	860	230	760	962	261	580
0 362 64/84	1110	600	220	700	1060	230	960	1162	261	700

(1) Кроме шк фов с остекленной дверью
Р зметк с ш гом 50 мм (25 мм для к т. № 0 362 50) н внутренней стороне двери

Кат. №	Толщина стенок (в мм)		
	Дверь	Боковые стенки	З дняя стенк
0 362 50	2,5	2,5	2,5
0 362 51/71	2,7	2,5	3
0 362 52/72	2,7	2,5	3
0 362 55//75	2,7	2,5	3
0 362 56/76	4	3,5	3,5
0 362 61/81	4	3,5	3,5
0 362 63/83	4	3,5	3,5
0 362 64/84	4	3,5	3,5

4.4 Крепление оборудования

Возможность крепления оборудов ния к з дней стенке шк ф . Промежуточные точки крепления для уст новки ч стичной монт жной пл ты (кроме к т. № 0 362 50/51 /71) и/или рейки (кроме к т. № 0 362 50).

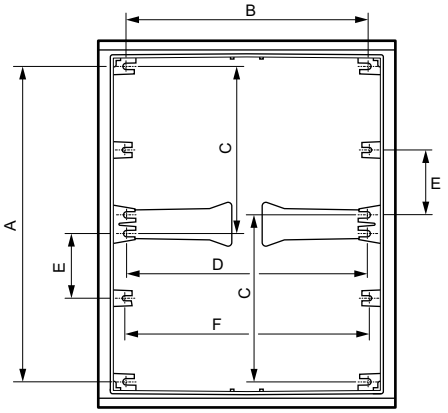

Кат. №	Размеры (мм)					
	A	B	C	D	E	F
0 362 50	263	163	-	-	-	-
0 362 51/71	325	225	125	225	102,5	228,5
0 362 52/72	425	325	225	325	87,5	228,5
0 362 55//75	525	325	325	325	95	328,5
0 362 56/76	625	425	425	425	100	428,5
0 362 61/81	725	525	525	525	100	528,5
0 362 63/83	925	725	725	725	100	728,5
0 362 64/84	1125	725	925	725	100	728,5

4. ГАБАРИТНЫЕ РАЗМЕРЫ *(продолжение)*

4.5 Регулировка оборудования

Регулировк р сположения оборудов ния по глубине с помощью комплект к т. № 0 362 42 (кроме к т. № 0 362 50).

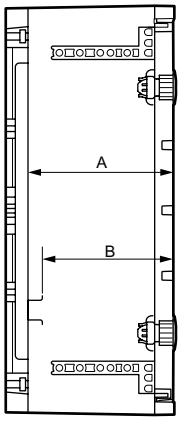

Кат. №	Монтажная плата (мм)		Шасси с рейкой Tr (мм)	
	A м кс.	A мин. (с к т. № 0 362 42)	B м кс.	B мин. (с к т. № 0 362 42)
0 362 50	135	-	-	-
0 362 51	170	70	155	55
0 362 52	170	70	155	55
0 362 55	220	70	205	55
0 362 56	220	70	205	55
0 362 61	270	70	255	55
0 362 63	270	70	255	55
0 362 64	270	70	255	55

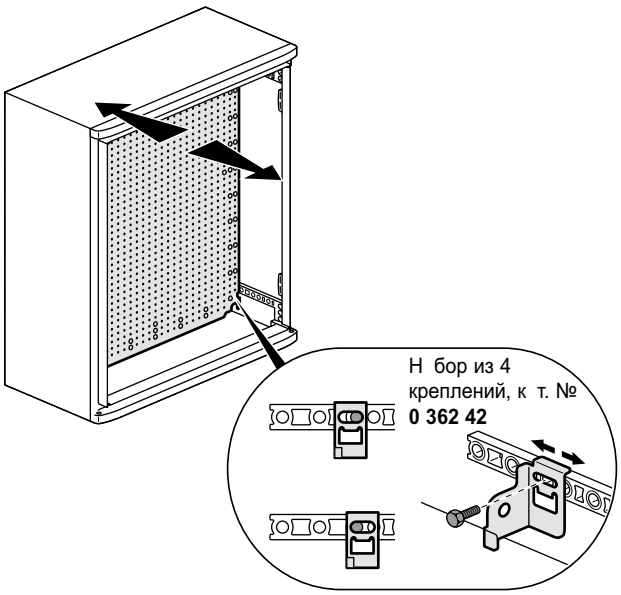

5. ОБОРУДОВАНИЕ

5.1 Сплошные монтажные платы, перфорированные монтажные платы Lina 12,5, Lina 25

Lina 12,5

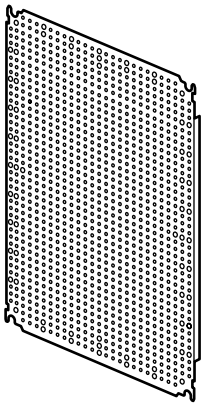

Lina 25

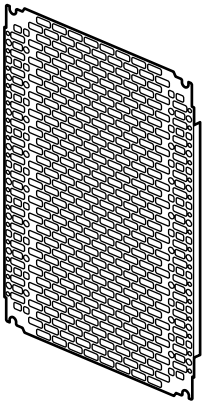

- Полнор змерные мотн жные пл ты:

Шкаф		Монтажные платы		
К т. №	B x Ш (мм)	Сплошные	Lina 12,5	Lina 25
0 362 52/72	300 x 400	0 360 52	0 360 04	0 360 11
0 362 55/75	400 x 400	0 360 70	0 360 05	0 360 92
0 362 56/76	500 x 500	0 360 71	0 360 14	0 360 93
0 362 61/81	600 x 600	0 360 57	0 360 24	0 360 17
0 362 63/83	800 x 800	0 360 60	0 360 34	0 360 20
0 362 64/84	1000 x 800	0 360 61	0 360 42	0 360 21

- Ч стичные монт жные пл ты:

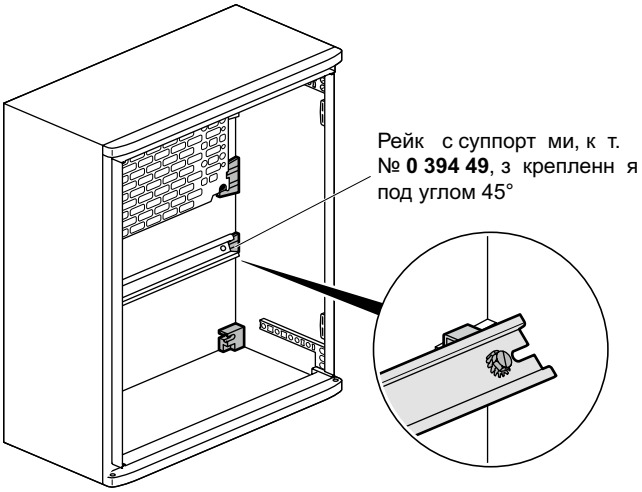

Шк ф к т. № 0 362 52 с ч стичной монт жной пл той и рейкой, з крепленными промежуточными з жим ми.

Кат. №	Монтажные платы B x Ш (мм)	Частичные монтажные платы		
		Сплошные	Lina 12,5	Lina 25
0 362 52/72	300 x 400	0 360 52	0 360 04	0 360 11
0 362 55/75	400 x 400	0 360 70	0 360 05	0 360 92
0 362 56/76	500 x 500	0 360 71	0 360 14	0 360 93
0 362 61/81	600 x 600	0 360 57	0 360 24	0 360 17
0 362 63/83	800 x 800	0 360 60	0 360 34	0 360 20
0 362 64/84	1000 x 800	0 360 61	0 360 42	0 360 21

5. ОБОРУДОВАНИЕ *(продолжение)*

5.2 Профильные стойки и рейки Lina 25

Для ре лиз ции ш сси

- Стойки:

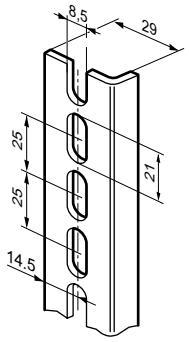

Шкаф		Кат . № стоек (комплект из 2-х штук)
К т. №	Высота (мм)	
0 362 51/71	400	0 361 51
0 362 52/72	500	0 361 52
0 362 55//75	600	0 361 53
0 362 56/76	700	0 361 54
0 362 61/81	800	0 361 55
0 362 63/83	1000	0 361 56
0 362 64/84	1200	0 361 58
3 м, отрез ется по длине		0 361 92

- Рейки

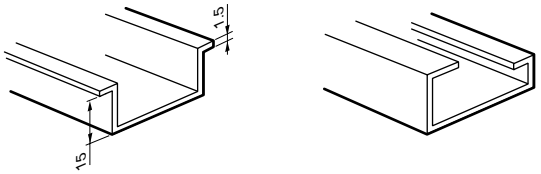

Шкаф		Кат. № реек	
Кат. №	**Ширина (мм)**		
0 362 51/71	300	0 367 80	
0 362 52/72/ 55//75	400	0 367 81	
0 362 56/76	500	0 367 82	
0 362 61/81	600	0 367 83	
0 362 63/83/ 64/84	800	0 367 84	
2 м, отрез ется по длине		0 374 07	0 374 02

5.3 Двери внутренние из полиэстера RAL 7035

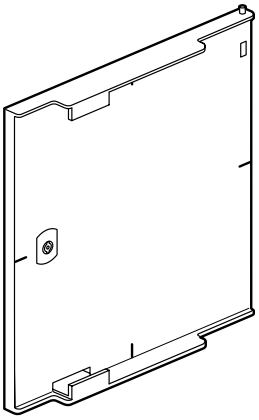

Шкаф		Кат. № внутренних дверей
Кат. №	**В х Ш (мм)**	
0 362 51/71	400 x 300	0 363 59
0 362 52/72	500 x 400	0 363 60
0 362 55//75	600 x 400	0 363 61
0 362 56/76	700 x 500	0 363 62
0 362 61/81	800 x 600	0 363 63
0 362 63/83	1000 x 800	0 361 64
0 362 64/84	1200 x 800	0 361 65[1]

[1] Внутренняя дверь, н логичн я к т. № 0 363 64, с резервным простр нством 200 мм сверху и снизу шк ф .

5.4 Шасси с изолирующими пластронами RAL 7035

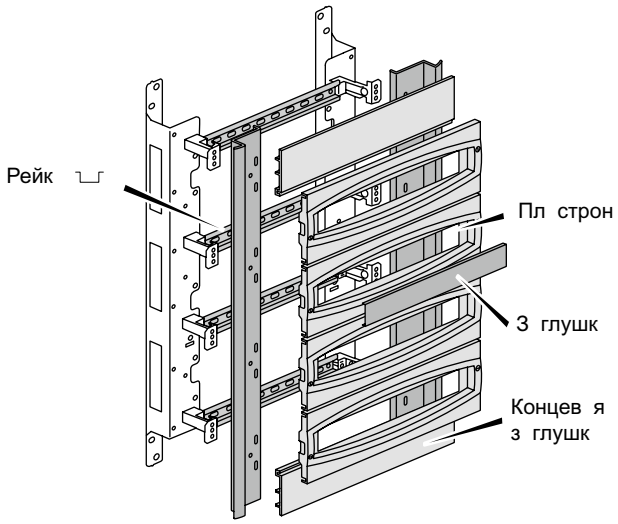

Шкаф		Шасси	
Кат. №	**В х Ш х Г (мм)**	**Кат. №**	Вместимость
0 362 51/71	400 x 300 x 200	0 361 01	3 ряд по 10 модулей
0 362 52/72	500 x 400 x 200	0 361 02	3 ряд по 16 модулей
0 362 55/75	600 x 400 x 250	0 361 03	3 ряд по 16 модулей
0 362 56/76	700 x 500 x 250	0 361 05	4 ряд по 21 модулю
0 362 61/81	800 x 600 x 300	0 361 06	4 ряд по 27 модулей
0 362 63/83	1000 x 800 x 300	0 361 09	5 рядов по 38 модулей
0 362 64/84	1200 x 800 x 300	0 361 10	6 рядов по 38 модулей

- Монт жн я пл т для ш сси:

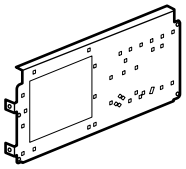

Шасси		Монтажная плата	
К т. №	В х Ш х Г (мм)	К т. №	Для силового оборудов ния
0 361 06	800 x 600 x 300	0 360 44	DPX 125, DPX 160 или Vistop 160 A
0 361 09	1000 x 800 x 300	0 360 45	DPX 125, DPX 160, DPX 250 ER, Vistop 160 A, или Vistop 250 A
0 361 10	1200 x 800 x 300		

5. ОБОРУДОВАНИЕ *(продолжение)*

5.5 Шасси VDI

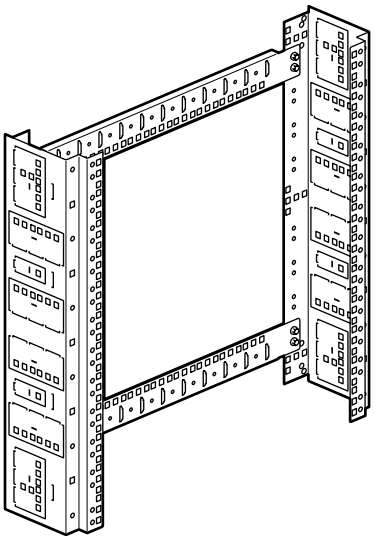

Шасси		Шасси VDI	
К т. №	В x Ш x Г (мм)	К т. №	Вместимость
0 361 06	600 x 400 x 250	0 462 28	12 U (1)
0 361 09	800 x 600 x 300	0 462 29	16 U (2)

(1) Для оборудов ния, н логичного уст н влив емому в шк ф mini XL VDI, к т. № 0 329 81.
(2) Для 19” оборудов ния .

6. МОНТАЖ

При монт же с использов нием з дних вст вок (не проходных) сохр няется IP 66 и кл сс II.

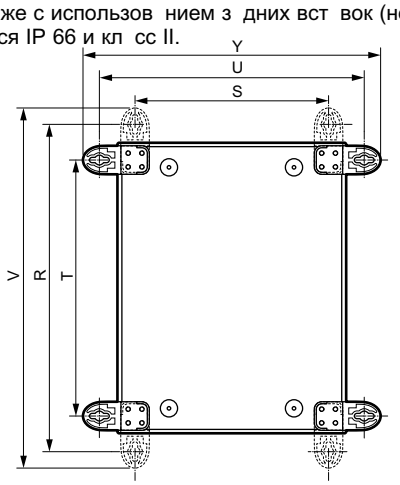

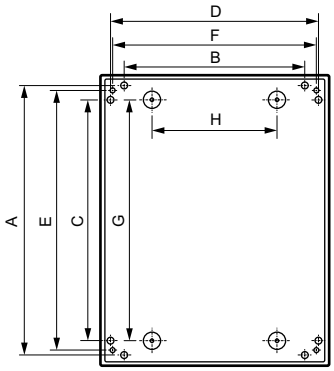

К т. №	Н стойк х к т. № 0 364 36 и с помощью н резных шпилек (мм)		Н опор х с н бором к т. № 0 364 46/47/48/49 и с помощью н резных шпилек (мм)		Вне зоны оборудов ния и н стойк х к т. № 0 364 37 (мм)(3)	
	A	B	C	D	E	F
0 362 50	-	-	-	-	-	-
0 362 51/71	364	218	325	266	102,5	228,5
0 362 52/72	464	318	425	366	87,5	228,5
0 362 55//75	574	318	525	366	95	328,5
0 362 56/76	683	427	630	460,5	100	428,5
0 362 61/81	781	525	730	560,5	100	528,5
0 362 63/83	-	-	-	-	100	728,5
0 362 64/84	-	-	-	-	100	728,5

К т. №	Монт ж н з днюю стенку шк ф (мм)(3)		Монт ж с вертик льными петлями (мм)			Монт ж с горизонт льными петлями (мм)		
	G	H	R	S	V	T	U	Y
0 362 50 (1) (2)	225	150	330	190	359	270	250	279
0 362 51/71	325	120	470	241	525	341	370	425
0 362 52/72	425	220	570	341	625	441	470	525
0 362 55//75	525	220	680	341	735	551	470	525
0 362 56/76	600	200	789	341	844	641	579	634
0 362 61/81	700	300	887	548	942	758	677	732
0 362 63/83	900	500	1087	748	1142	958	877	932
0 362 64/84	1100	500	1287	748	1342	1158	877	932

(1) С петлями, к т. № 0 364 08
(2) Р змеры S и T: межосевое р сстояние вст вок
(3) Проходное крепление

- Н стенный монт ж с петлями:

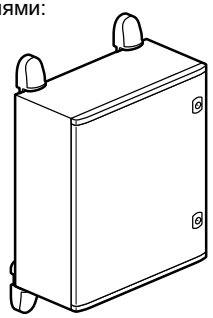

Н бор из 4 петель RAL 7035

к т. № 0 364 08

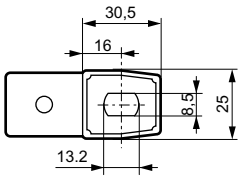

Для шк ф высотой 300 мм
Поли мид

к т. № 0 364 09

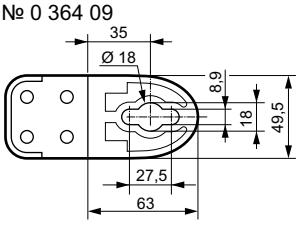

Для шк фов высотой > 400 мм
Полиэстер
Покрытие из поли мид RAL 7016

6. МОНТАЖ *(продолжение)*

- Н стенный монт ж с н резными шпильк ми:

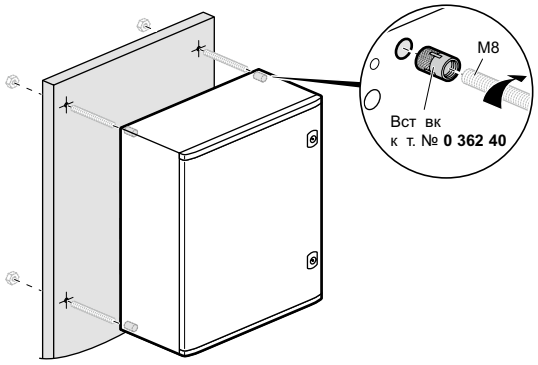

- Монт ж н опор х:

Кат. № 0 364 46/47/48/49

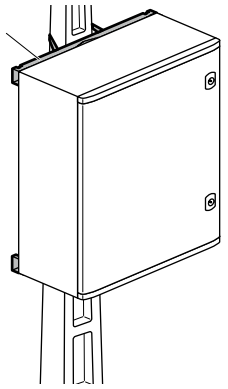

- Н польный монт ж н стойк х

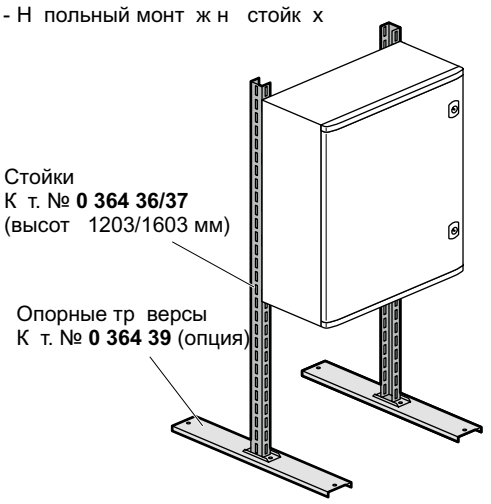

Стойки, к т. № 0 364 37, пост вляются в комплекте со специ льными ксессу р ми, обеспечив ющими выполнение проходного крепления с сохр нением степени з щиты IP 66 и кл сс изоляции II.

- Н польный монт ж с цоколем высотой 170 мм (полиэстер RAL 7035):

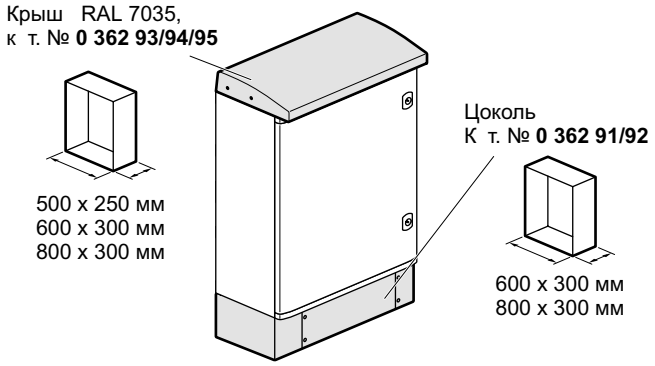

7. АКСЕССУАРЫ

7.1 Набор для соединения шкафов, кат. № 0 362 44

Шк фы можно объединить вертик льно или горизонт льно с использов нием специ льного н бор соединительных элементов, к т. № 0 362 44 (кроме шк фов к т. № 0 362 50/51/71). Сост в н бор :

- 2 соединительных элемент для крепежных петель (к т. № 0 364 09 з к зыв ются отдельно) из нерж веющей ст ли,
- 1 пл стин для ввод к белей из полиэстер , рмиров нного стекловолокном, с полиурет новыми уплотнителями,
- 1 ш блон для р зметки отверстий, нерж веющие винты.

Степень з щиты IP 66, кл сс изоляции II и м ксим льн я н грузк (500 кг/м3) сохр няются.

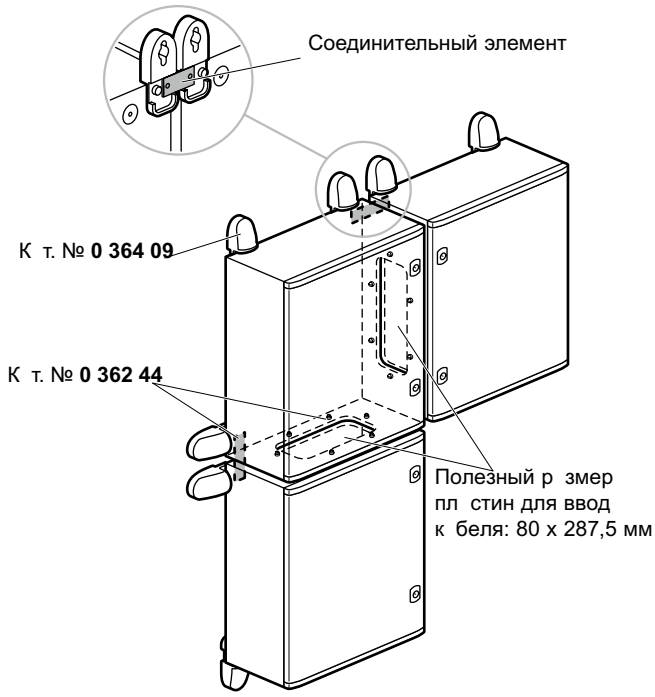

В шк ф х высотой более 800 мм возможн уст новк 2 пл стин с к бельными ввод ми по высоте шк ф .

7. АКСЕССУАРЫ *(продолжение)*

7.2 Монтажный комплект для пластин Cabstop RAL 7035 кат. № 0 364 98

Комплект к т. № 0 364 98 предн зн чен для крепления пл стин Cabstop IP 55 н плоскости.
Конструкция позволяет уст н влив ть 2 пл стины Cabstop IP 55 к т. № 0 364 94 или 95, и 0 364 96 или 97 (пост вляется с 2 ш блон ми для р зметки отверстий).
Сохр няется кл сс изоляции II (изолирующий крепеж).

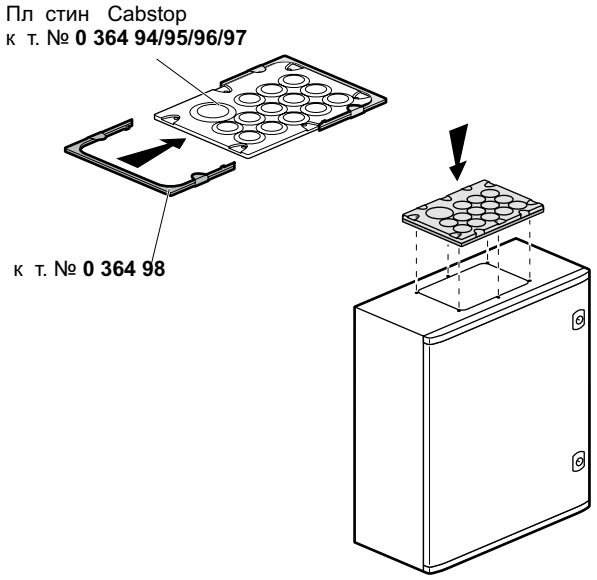

7.3 Рукоятка с замком кат. № 0 368 06

Рукоятк оборудов н з мком с ключом 2433A
с сохр нением IP 66.
Возможн уст новк рукоятки к т. № 0 368 05 и других з мков.

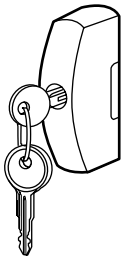

7.4 Металлическая вставка замка, кат. № 0 365 13

Вст вк к т. № 0 365 13 позволяет з пир ть шк фы (кроме к т. №. 0 362 50) н три 3 н весных з мк с ди метром дужки до 6 мм, в дополнении к цилиндровым з мк м.

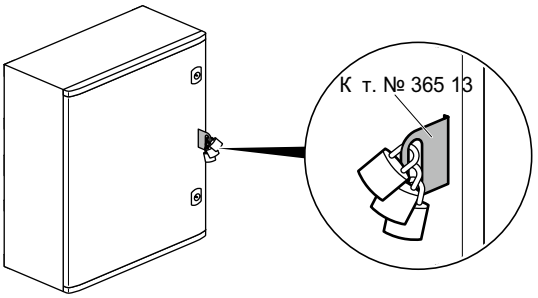

Другие типы блокировок: блокир тор к т. № 0 365 11 для з мк (или рукоятки).

7.5 Пластиковые самоклеящиеся карманы для документов

- К т. № 0 365 80, 340 x 235 мм
  (внутренние р змеры: 310 x 200 x 18 мм)
  и к т. № 0 365 81, 260 x 165 мм
  (внутренние р змеры: 230 x 130 x 18 мм).
  Открытый, RAL 7035

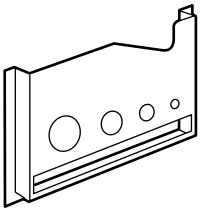

- К т. № 0 365 82, 325 x 120 мм
  (внутренние р змеры: 324 x 120 x 18 мм).
  З крытый IP 50, RAL 9002.
  Вмещ ется до 15 листов форм т A4, сложенных вдвое.

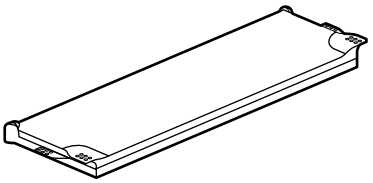

- К т. № 0 097 99, 305 x 220 мм (форм т A4).
  Гибкий, прозр чный.

7.6 Концевой выключатель кат. № 0 363 13

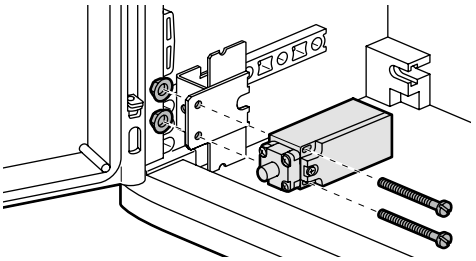

Изготовитель:

Legrand SA, 128 av. du Mar chal-de-Lattre-de-Tassigny, 87045 Limoges Cedex, France.

Фирм «Легр н СА», Фр нция, 87045 Лимож Седекс, веню М рш л Дел тр де Т ссиньи, 128.

Импортер: ООО «Фирэлек», 107023, Москв , ул. М. Семеновск я, д.11 , стр.3.

Телефоны: (495) 660-75-50/60