Technische Spezifikation

MOBOTIX p26B Indoor PT

MxBus

Flexibel und kompakt. Richtet sich nach Ihren Wünschen aus.
Ausgestattet mit lichtempfindlichem 6-Megapixel-Moonlight-Sensor und manuell ausrichtbarem Objektiv (15° Distanz-Tele bis 180° Hemispheric) wird die p26B mit jeder Innenraum-Situation fertig. Das System stellt mit wettbewerbsfähigen Preisen, dem kompletten MOBOTIX Funktionsumfang und der kostenfreien Software MxManagementCenter eine der attraktivsten Indoor-Sicherheitslösungen am Markt dar. Mit dem als Zubehör verfügbaren MxIOBoard-IC erhält die Kamera zusätzlich einen MxBus-Anschluss, zwei Eingänge und zwei 12V-Ausgänge.

- Mx6-Systemplattform der 2. Generation, mit MxBus, H.264 und ONVIF-Kompatibilität
- Aufzeichnung auf interner MicroSD-Karte (4GB serienmäßig)
- Für die Deckenmontage, Aufputz-Set optional
- Manuelle Schwenk- und Neigefunktion
- Serienmäßig mit MxAnalytics Videoanalyse-Tools
- Varianten mit Audio-Paket (Mikrofon und Lautsprecher)
- Erschütterungs- und Temperatursensor integriert

Technische Spezifikation: p26B Indoor PT

Kameravarianten	p26B Body Tag oder Nacht zur Objektiv-Selbstmontage	p26B Tag Komplett-Kamera	p26B Nacht Komplett-Kamera
Besonderheiten	p26B Body mit 6MP Tag- oder Nachtsensor, Zusatzvarianten mit Audio-Paket; alle Objektive (außer MX-B016) zur Selbstmontage einzeln verfügbar	Komplett montierte p26B Tag- oder Nachtkameras mit werkseitig scharf eingestelltem Objektiv; Zusatzvarianten mit Audio-Paket (Mikrofon und Lautsprecher in das Kameragehäuse integriert)	

Objektive	p26B Body Tag oder Nacht zur Objektiv-Selbstmontage	p26B Tag Komplett-Kamera	p26B Nacht Komplett-Kamera
Fisheye-Objektiv **MX-B016** (f/2.0, 180° x 180°)	Nicht für p26B Body	**Mx-p26B-6D016** **Mx-p26B-AU-6D016**	**Mx-p26B-6N016** **Mx-p26B-AU-6N016**
Ultraweitwinkel-Objektiv **MX-B036** (f/1.8, 103° x 77°)	Objektivauswahl für p26B Body Tag/Nacht Body Tag: **Mx-p26B-6D** mit Audio: **Mx-p26B-AU-6D** Body Nacht: **Mx-p26B-6N** mit Audio: **Mx-p26B-AU-6N**	**Mx-p26B-6D036** **Mx-p26B-AU-6D036**	**Mx-p26B-6N036** **Mx-p26B-AU-6N036**
Superweitwinkel-Objektiv **MX-B041** (f/1.8, 90° x 67°)		Nur Selbstmontage (ohne/mit Audio)	Nur Selbstmontage (ohne/mit Audio)
Weitwinkel-Objektiv **MX-B061** (f/1.8, 60° x 45°)		**Mx-p26B-6D061** Audio: Nur Selbstmontage	Nur Selbstmontage (ohne/mit Audio)
Standard-Objektiv **MX-B079** (f/1.8, 45° x 34°)		**Mx-p26B-6D079** Audio: Nur Selbstmontage	Nur Selbstmontage (ohne/mit Audio)
Teleobjektiv **MX-B119** (f/1.8, 31° x 23°)		**Mx-p26B-6D119** Audio: Nur Selbstmontage	Nur Selbstmontage (ohne/mit Audio)
Distanz-Teleobjektiv **MX-B237** (f/1.8, 15° x 11°)		**Mx-p26B-6D237** Audio: Nur Selbstmontage	Nur Selbstmontage (ohne/mit Audio)

Hardware	p26B Body Tag oder Nacht zur Objektiv-Selbstmontage	p26B Tag Komplett-Kamera	p26B Nacht Komplett-Kamera
Bildsensor mit individuellen Belichtungszonen	Farbe oder Schwarzweiß	Farbe	Schwarzweiß
Lichtempfindlichkeit in Lux bei 1/60s und 1/1s	0,1/0,005 (Farbe) 0,02/0,001 (Schwarzweiß)	0,1/0,005 (Farbe)	0,02/0,001 (Schwarzweiß)
Bildsensor (Farb- oder Schwarzweiß-Sensor)	1/1.8“ CMOS, 6MP (3072 x 2048), Progressive Scan		
Objektiv-Neigewinkel	-5° bis -45° (manuell einstellbar)		
Mikroprozessor	i.MX 6 Dual Core inkl. GPU (1 GB RAM, 512 MB Flash)		
H.264 Hardware-Codec	Ja, Bandbreitenbegrenzung möglich; Ausgabeformat max. QXGA		
Schutzklassen	IP20 und IK06		
Bestimmungsgemäße Verwendung	Deckenmontage, Indoor, kein Ex-Bereich		
Umgebungstemperatur (Bereich, inkl. Lagerung)	0 bis 40 °C		
Serienmäßiger interner DVR	4 GB (microSD)		
Mikrofon/Lautsprecher	Ja/Ja (nur bei Varianten mit Audio-Paket)		
16bit/16kHz HD-Wideband-Audio (Opus-Codec)	Ja (Live und für Audionachrichten)		
Passiver Infrarot-Sensor (PIR)	Nein		
Temperatursensor	Ja		
Erschütterungssensor	Ja		
Leistungsaufnahme (typischerweise bei 20 °C)	5 Watt		
PoE-Klasse (IEEE 802.3af)	Klasse 2 oder 3 (variabel), Werkseinstellung: Klasse 3		
Schnittstellen Ethernet 100BaseT/MxBus/MiniUSB	Ja (MxRJ45)/Nein/Ja		
Schnittstelle RS232	Mit MX-232-IO-Box (Best.-Nr: MX-OPT-RS1-EXT)		
Schnittstellen MxBus und I/0 (je 2 Aus-/Eingänge)	Mit Erweiterungsmodul (Best.-Nr: Mx-A-IO-IC)		
Montageoptionen	Decke		
Abmessungen (Höhe x Durchmesser)	89 x 120 mm		
Gewicht	270 g		

MOBOTIX

Technische Spezifikation: p26B Indoor PT

Hardware	p26B Body Tag oder Nacht zur Objektiv-Selbstmontage	p26B Tag Komplett-Kamera	p26B Nacht Komplett-Kamera
Gehäuse	PBT-30GF, Farbe: Weiß		
Mitgeliefertes Zubehör	Inbusschlüssel, Objektivschlüssel (modellabhängig), 0,5 m Ethernet-Patchkabel, Quick Install		
Ausführliche technische Dokumentation	www.mobotix.com > Support > Download Center		
Online-Version dieses Dokuments	www.mobotix.com > Support > Download Center		
MTBF	> 80.000 Stunden		
Zulassungen	EN55022:2010; EN55024:2010; EN50121-4:2006; EN61000-6-1:2007; EN 61000-6-2:2005; EN61000-6-3:2007+A1:2011; EN61000-6-4:2007+A1:2011; AS/ NZS CISPR22:2009+A1:2010; CFR47 FCC part15B		
Protokolle	IPv4, IPv6, HTTP, HTTPS, FTP, FTPS, RTP, RTSP, UDP, SNMP, SMTP, DHCP (Client und Server), NTP (Client und Server), SIP (Client und Server) G.711 (PCMA und PCMU) und G.722		
Herstellergarantie (seit Mai 2018)	3 Jahre		

p26 Kamerabody und Objektive B036-B237 zur Selbstmontage

p26 Komplettkamera, Objektiv B016-B237

MxIOBoard-IC für Schaltein- /-ausgänge (Zubehör)

Bildformate, Bildraten, Bildspeicher	p26B Body Tag oder Nacht zur Objektiv-Selbstmontage	p26B Tag Komplett-Kamera	p26B Nacht Komplett-Kamera
Wählbare Videoformate	MxPEG/MJPEG/H.264		
Bildformate	Frei konfigurierbare 4:3-, 8:3-, 16:9- oder benutzerdefinierte Formate (Image Cropping), z. B. 2592x1944 (5MP), 2048x1536 (QXGA), 1920x1080 (Full-HD), 1280x960 (MEGA)		
Multistreaming	Ja		
Multicast-Stream via RTSP	Ja		
Max. Bildgröße	6MP (3072 x 2048)		
Max. Bildrate (B/s, aktuell nur Single Core Nutzung)	**MxPEG:** 42@HD(1280x720), 34@Full-HD, 24@QXGA, 15@5MP, 12@6MP **MJPEG:** 26@HD(1280x720), 13@Full-HD, 9@QXGA, 5@5MP, 4@6MP **H.264:** 25@Full-HD, 20@QXGA		
Anzahl Bilder mit 4 GB microSD (interner DVR)	CIF: 250.000, VGA: 125.000, HD: 40.000, QXGA: 20.000, 6MP: 10.000		

Allgemeine Funktionen	p26B Body Tag oder Nacht zur Objektiv-Selbstmontage	p26B Tag Komplett-Kamera	p26B Nacht Komplett-Kamera
Digitalzoom mit Panning (vPTZ)	Ja		
ONVIF-Komptibilität	Ja (Profil S)		
Genetec-Protokoll Integration	Ja		
Programmierbare Belichtungszonen	Ja		
Einzelbildaufzeichnung (Vor-, Nachalarmbilder)	Ja		
Daueraufzeichnung mit Audio	Ja (bei Varianten mit Audio-Paket)		
Ereignisaufzeichnung mit Audio	Ja (bei Varianten mit Audio-Paket)		
Zeit- und Ereignissteuerung/verknüpfende Ereignislogik	Ja		
Wochenprogramm für Aufzeichnungen/Aktionen	Ja		
Ereignisbilder-Übertragung via FTP und E-Mail	Ja		

Allgemeine Funktionen	p26B Body Tag oder Nacht zur Objektiv-Selbstmontage	p26B Tag Komplett-Kamera	p26B Nacht Komplett-Kamera
Playback und QuadView via Webbrowser	Ja		
Bidirektionales Audio im Browser	Ja (bei Varianten mit Audio-Paket)		
Animierte Logos im Bild	Ja		
Master/Slave-Funktionalität	Ja		
Privacy Zones (zeitgesteuert)	Ja		
Benutzerspezifische Sprachmeldungen	Ja (bei Varianten mit Audio-Paket)		
VoIP-Telefonie (Audio, Alarm)	Ja (bei Varianten mit Audio-Paket)		
Remote-Aufschaltung (Netzwerkmeldung)	Ja		
Programmier-Schnittstelle (HTTP-API)	Ja		
DVR/Storage Management	Kamera-intern via microSD-Karte, extern auf USB-Device und NAS, getrennte Streams für Livebilder und Aufzeichnung, MxFFS mit Archivierungsfunktion, Vor- und Nachalarm-bilder, automatische Aufzeichnungs-Überwachung inkl. Fehlerbenachrichtigung		
Kamera- und Datensicherheit	Benutzer-/Gruppenmanagement, SSL-Verbindung, IP-Adressfilter, IEEE802.1x, Intrusion Detection, digitale Bildsignatur		
MxMessageSystem: Nachrichten (MxMessages) senden und empfangen	Ja		

Videoanalyse	p26B Body Tag oder Nacht zur Objektiv-Selbstmontage	p26B Tag Komplett-Kamera	p26B Nacht Komplett-Kamera
Video-Bewegungssensor	Ja		
MxActivitySensor	Ja		
MxAnalytics	Ja (Heatmaps, Zählkorridore)		

Videomanagement-Software	p26B Body Tag oder Nacht zur Objektiv-Selbstmontage	p26B Tag Komplett-Kamera	p26B Nacht Komplett-Kamera
MxManagementCenter	Ja		
Mobile MOBOTIX App	Ja		

Position	Anzahl	Bezeichnung
1.1	1	Gehäuse mit Federbügeln und neigbarer Kamera-Aufnahme (montiert)
1.2	1	Rückwand (montiert)
1.3	1	Hauptplatine mit Objektivaufnahme (montiert)
1.4	1	Objektiv (nur bei blau markierten Kameramodellen montiert, siehe *«Varianten der p26»*)
1.5	1	Blinddeckel (nur bei Selbstmontage des Objektivs)
1.6	1	Ethernet-Patchkabel 50 cm, schwarz (montiert)
1.7	1	MicroSD-Karte (SDHC montiert, SDXC unterstützt)
1.8	1	Schlitzschraubendreher, blau
1.9	1	Objektivschlüssel rot (nicht bei hemispherischen Varianten mit Objektiv B016)
1.10	1	Innensechskantschlüssel 1,5 mm

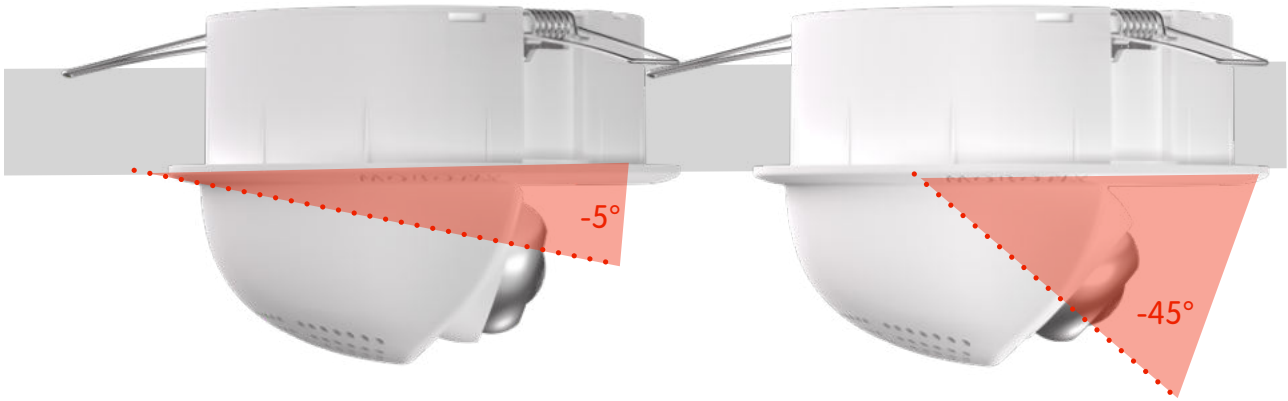

Außendurchmesser 120 mm

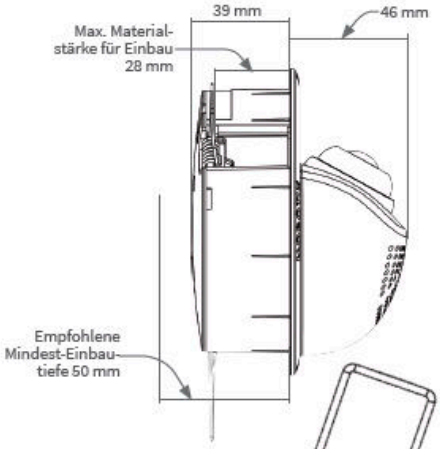
39 mm
46 mm
Max. Material-
stärke für Einbau
28 mm
Empfohlene
Mindest-Einbau-
tiefe 50 mm

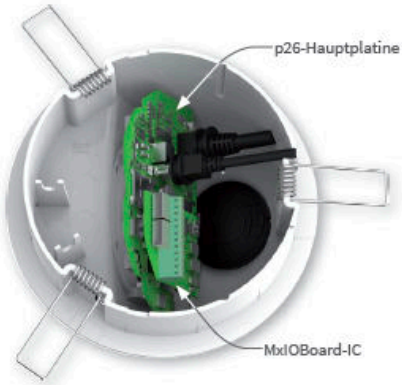
p26-Hauptplatine
MxIOBoard-IC

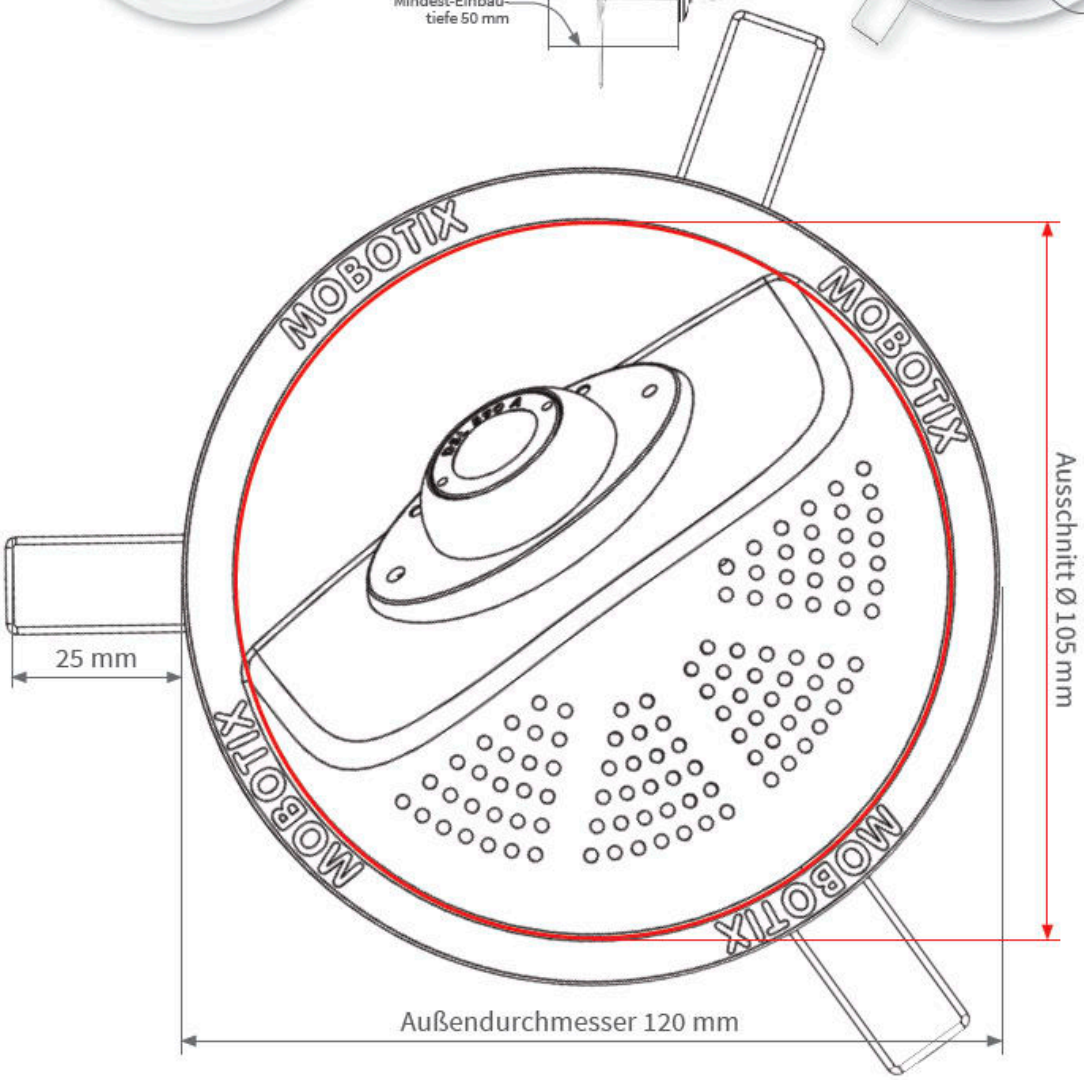
MOBOTIX
MOBOTIX
MOBOTIX
MOBOTIX
25 mm
Ausschnitt Ø 105 mm
Außendurchmesser 120 mm